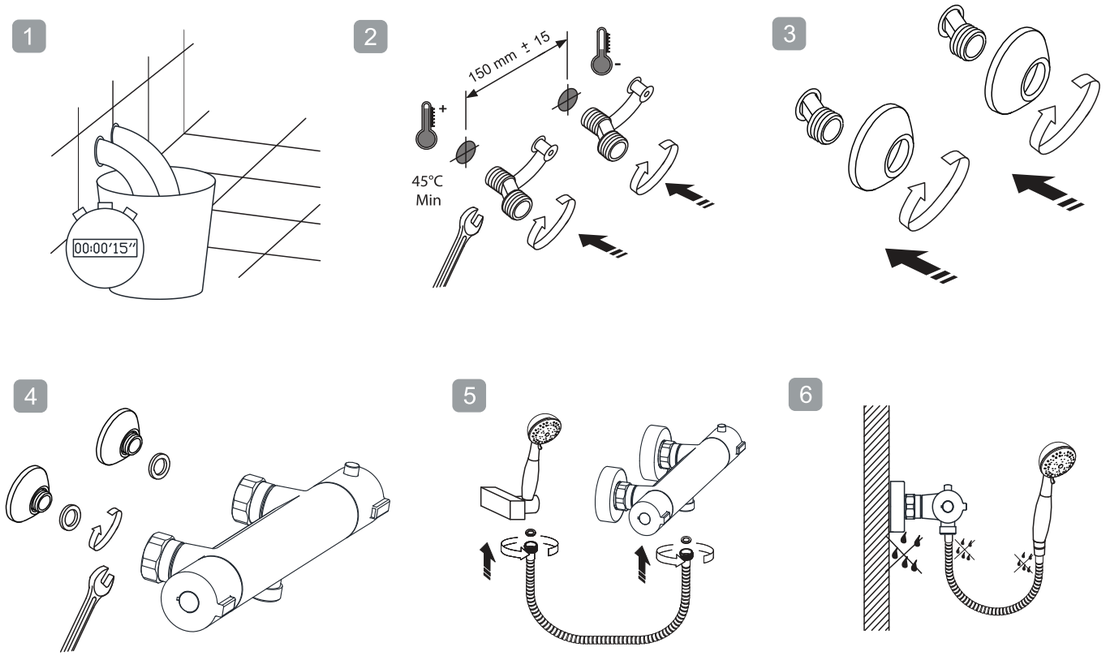

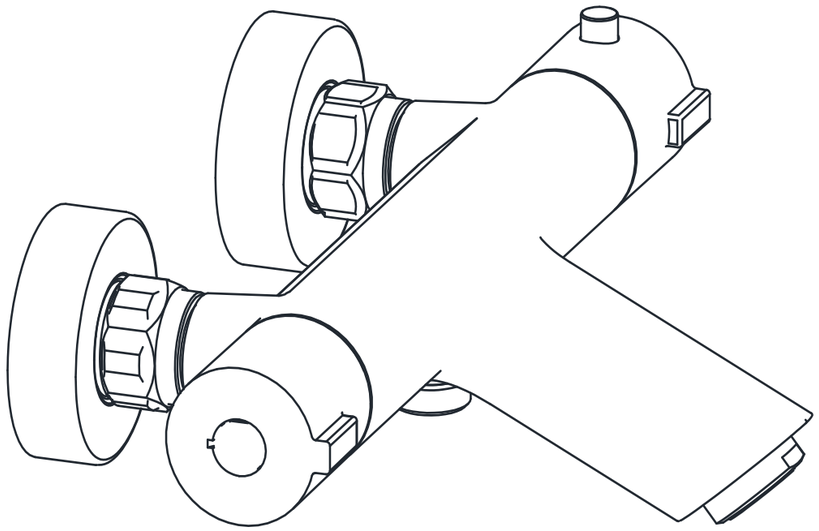

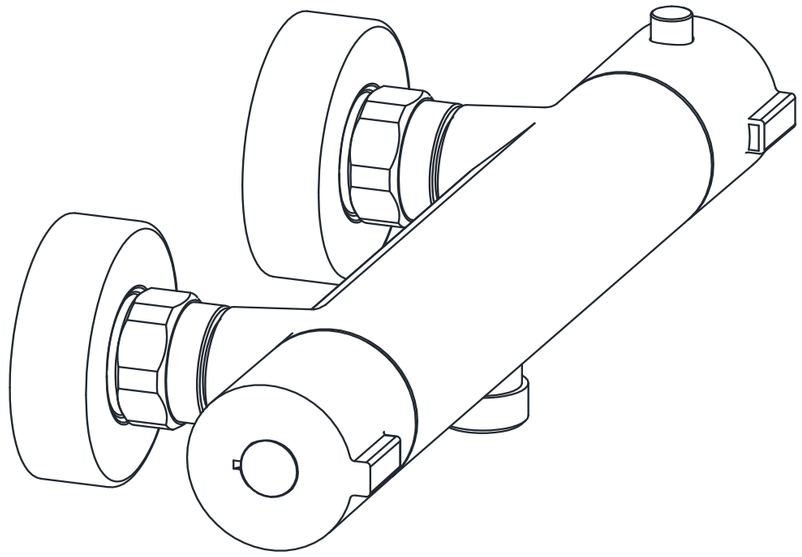

Todos los diagramas de instalación son únicamente de referencia.
All installation diagrams are only for your reference.
Tous les diagrammes d'installation sont uniquement à titre de référence.
Tutti i diagrammi di installazione, sono unicamente di referenza.
Todos os esquemas de instalação são unicamente como referência.

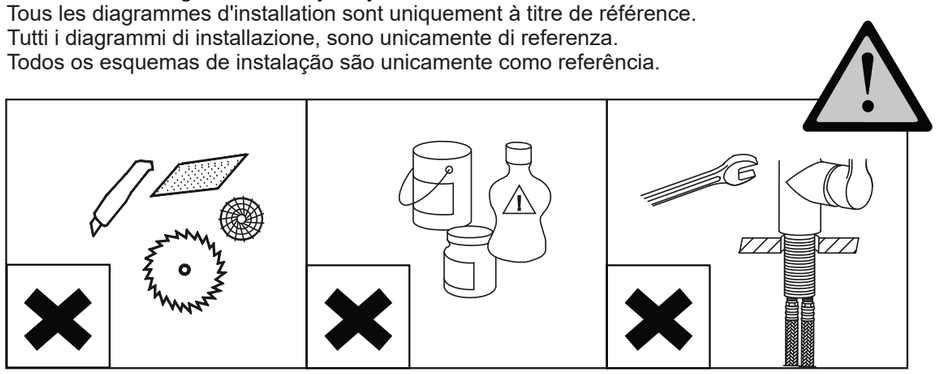

TERMOSTÁTICOS
THERMOSTATICS

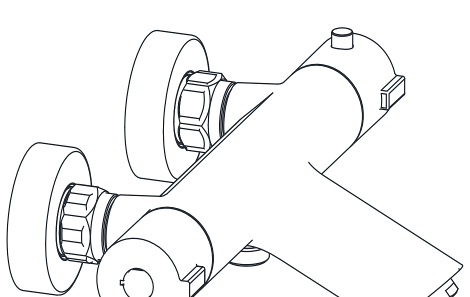

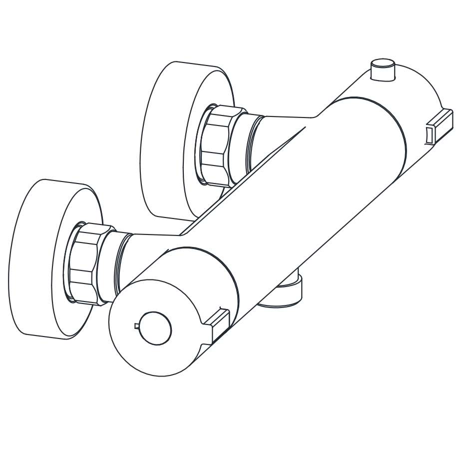

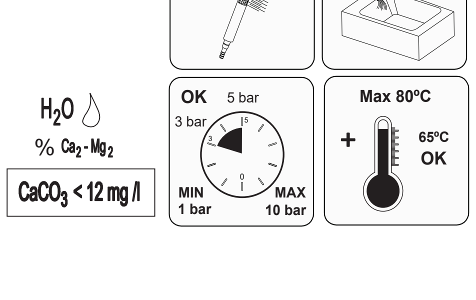

Todos los diagramas de instalación son únicamente de referencia.
All installation diagrams are only for your reference.
Tous les diagrammes d'installation sont uniquement à titre de référence.
Tutti i diagrammi di installazione, sono unicamente di referenza.
Todos os esquemas de instalação são unicamente como referência.

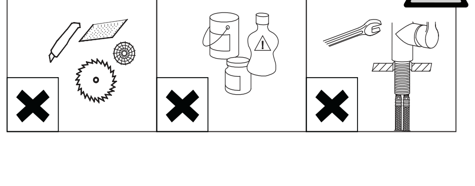

E - Español

CUANDO INSTALAMOS LOS GRIFOS TERMOSTÁTICOS

(1) Deben purgarse cuidadosamente las tuberías para eliminar arena y partículas sólidas del interior.
(2) Es IMPRESCINDIBLE colocar los filtros en las entradas del agua fría y caliente.
(3) Es IMPRESCINDIBLE que la toma del agua caliente esté situada a la izquierda y la del agua fría a la derecha.
(4) PRESIÓN: Evitar que la presión del agua sea inferior a 1 bar o superior a 10 bar. La presión aconsejable es de 3 a 5 bar.
(5) Usar calderas eléctricas de máxima capacidad posible, mínimo 200 litros, o calderas de gas con un caudal mínimo de 11 litros por minuto. Calderas de gas pequeñas (6 litros por minuto) no permitirán que el grifo funcione apropiadamente.
(6) Recomendamos aislar térmicamente las tuberías del agua caliente.
(7) Recomendamos instalar tuberias de diámetro mínimo 15mm

MANTENIMIENTO

(8) Es necesario limpiar periodicamente los filtros, especialmente si el caudal disminuye injustificablemente, o si la temperatura no puede regularse bien.
(9) Si el grifo termostático no trabaja correctamente, comprobar el caudal, debe ser superior a 11 litros por minuto.
(10) Si toda la instalación no funciona correctamente, comprobar las válvulas anti retorno situadas en ambas entradas.

COMO REGULAR LA TEMPERATURA

(11) Abrir el caudal y regular la temperatura girando el accionamiento hasta conseguir 38ºC. Recomendamos usar termómetro para comprobar la temperatura.

GAL - Gallego

CANDO INSTALAMOS OS GRIFOS TERMOSTÁTICOS

(1)Deben purgarse cuidadosamente as tuberías para eliminar area e partículas sólidas do interior.
(2)É IMPRESCINDÍVEL colocalos filtros nas entradas do augafría e quente.
(3)É IMPRESCINDÍVEL ca toma de auga quente esté situada na esquerda e a da auga fría na dereita.
(4)PRESIÓN:Evitar ca presión do auga sexa inferior a 1 bar ou superiora 10 bar. A presión consejável e de 3 a 5 bar.
(5)Usar caldeiras eléctricas da máxima capacidade posível , mínimo 200 litros , ou caldeiras de gas (6 litros por minuto) non permitiran ca billa funcione apropiadamente.
(6)Recomendamos aislar térmicamente as tuberías do auga quente.
(7)Recomendamos instalar tuberías de diámetro mínimo de 15 mm.

MANTENEMENTO

(8)É preciso limpar periódicamente os filtros , especialmente, se o caudal diminúe inxustificablemente, ou se a temperatura non pode regularse ben.
(9)Se a billa termostática non traballa correctamente , comprobalo caudal,que debe ser superior a 11 litros por minuto.
(10)Se toda a instalación non funciona correctamente , comprobalas válvulas anti-retorno situadas en ambas entradas.

COMO REGULAR LA TEMPERATURA

(11) Abrilo caudal e regular a temperatura xirando o accionamento ata conseguir 38º C. Recomendamos usalo termómetro para comprobala temperatura.

EUS - Euskara

TXORROTA TERMOSTATIKOAK INSTALATZEN DITUGUNEAN

(1) Arduraz tutuak purgatu Behar dira barruan dauden hondarra eta partikula sendoak ezabatzeko.
(2) NAHITAEZKOA da iragazkiak jartzea ur hotz eta beroen sarreretan
(3) Ur beroaren hartunea ezkerrean egotea eta ur hotzarena eskuinean egotea NAHITAEZKOA Da.
(4) PRESIOA: Uraren presioa taberna batena baino gutxiago edo 10 taberna baino gehiago izan dadila saihestu behar da. Gomendatzen den Presioa 3 eta 5 taberna artean da.
(5) Gaitasun posible handiko galdara elektrikoak Erabili, minimoa 200 litrokoak, edo gas galdarak erabili baina 11 litro minuturo emari minimo batekin. Gas txikien galdarak (6 litro minuturo) ez dute txorrota egoki funtzionatzen utziko.
(6) Ur beroko tutuak termikoki isolatzea Gomendatzen dugu
(7) 16mm-ko diametroko hodiak kokatzea Gomendatzen dugu

MANTENTZEA

(8) Iragazkiak normalki garbitzea beharrezkoa Da bereziki emariak justifikatu ezinik urritzen bada, , edo tenperatura ondo arautu ezin bada.
(9) Txorrota termostatikoak zuzenki lan egiten ez badu, emaria egiaztatu, minutuko 11 litro baino gehiago izan behar duelako.
(10) Instalazio osoa zuzenki funtzionatzen ez badu, bi sarreretan kokatuta dauden balbulak egiaztatu.

TENPERATURA NOLA ERREGULATU

(11) Emaria eta erregularra Ireki 38ºC –ko tenperatura lortzera. Tenperatura egiaztatzeko termometroa erabiltzea gomendatzen dugu.

CAT - Català

QUAN INSTAL.LEM LES AIXETES TERMOSTÀTIQUES

(1) S'han de purgar acuradament les canonades per eliminar sorra i partícules sòlides de l'interior.
(2) És IMPRESCINDIBLE posar els filtres a les entrades de l'aigua freda i calenta.
(3) És IMPRESCINDIBLE que la presa de l'aigua calenta estigui situada a l'esquerra i la de l'aigua freda a la dreta.
(4) PRESSIÓ: Evitar que la pressió de l'aigua sigui inferior a 1 bar o superior a 10 bar. La pressió aconsellable és de 3 a 5 bar.
(5) Fer servir calderes elèctriques de màxima capacitat possible, mínim 200 litres, o calderes de gas amb un cabal mínim de 11 litres per minut. Calderes de gas petites (6 litres per minut) no permetran que l'aixeta funcioni correctament.
(6) Recomanem aïllar tèrmicament les canonades de l'aigua calenta.
(7) Recomanem instal.lar tubs de diàmetre 15mm mínim.

MANTENIMENT

(8) Cal netejar periòdicament els filtres, especialment si el cabal disminueix injustificadament, o si la temperatura no pot regular-se bé.
(9) Si l'aixeta termostàtica no treballa correctament, comprovar el cabal, ha de ser superior a 11 litres per minut.
(10) Si tota la instal.lació no funciona correctament, comprovar les vàlvules anti retorn situades a les dues entrades de la aixeta termostàtica.

COM REGULAR LA TEMPERATURA

(11) Obrir el cabal i regular la temperatura girant l'accionament fins aconseguir 38 º C. Recomanem utilitzar termòmetre per comprovar la temperatura.

العربية

1 دليل التركيب
يجب تطهير منافذ المياه قبل التثبيت
عند تركيب ثرموستاتي الحنفيات لا بد من تنظيف منافذ للمياه بعناية للقضاء على الرمال والاوساخ من داخله
2 من الضرورى وضع المرشحات (الفلترات) في المداخل الباردة والساخنة
3 من الضرورى وضع مدخل المياه الساخنة في الجانب الأيسر ومدخل المياه الباردة في الجانب الأيمن
الضغط: تجنب تثبيت هذه الحنفيات ثرموستاتي عندما يكون ضغط الماء أقل من 1 بار أو أكثر من 10 بار
4 الضغط الموصى به هو ما بين 3 و 5 بار
5 استخدم السخانات الكهربائية على أكبر قدر ممكن لها ، 200 ليتر الحد الأدنى ، أو سخانات الغاز بطاقة استيعابية لا تقل عن 11 لتر في الدقيقة. سخانات الغاز الصغيرة (6 لتر في الدقيقة) لن تسمح لترموستاتي العمل بشكل صحيح
6 نوصي العزل الحراري لأنابيب المياه الساخنة
7 نوصي تركيب أنابيب قطرها لايقل عن 15 ملم
الصيانة
8 من الضروري تنظيف المرشحات (الفلترات) بصورة منتظمة ، خاصة إذا كان انخفاض معدل التدفق غير مبرر ، أو إذا كانت درجة الحرارة لا تتنظم بشكل صحيح
9 إذا كان الخلاط ترموستاتي لا يعمل بشكل صحيح ، الرجاء التحقق من معدل التدفق ، يجب أن يكون هناك ما لا يقل عن 11 لتر في الدقيقة
10 إذا كان التثبيت كله لا يعمل بشكل مناسب ، الرجاء التحقق من صمامتي (عدم الرجوع) الموضوعتين عند كل من المداخل الباردة اوالساخنة
كيف يتم تعبير درجة الحرارة
11 افتح تدفق المياه و قم بتنضيم ضبط درجة الحرارة معتمدا على دوران يد الخلاط حتى الحصول علي 38 درجة مئوية، من المستحسن استخدام مقياس درجة الحرارة لضبط درجة الحرارة

RUS - По-русски

При монтаже термостата

(1) Патрубки должны быть тщательно отчищены от песка и грязи изнутри.
(2) Необходимо установить фильтры на вводе холодной и горячей воды.
(3)НЕОБХОДИМО установить подачу горячей воды с левой стороны, а холодную – с правой
(4) ДАВЛЕНИЕ: Не устанавливайте термостаты, когда давление воды менее чем 1 Бар или более 10 Бар
(5) Используйте электрические нагреватели с максимально возможной пропускной способностью, но не менее 200 литров в минуту, или газовые нагреватели с минимальной пропускной способностью 11 литров в минуту. Небольшие газовые нагреватели (6 литров в минуту) не позволят термостатическому клапану работать правильно
(6) Рекомендуется теплоизоляция для труб с горячей водой.
(7) Рекомендуется устанавливать трубы с диаметром трубы не менее 15 мм.

ЭКСПЛУАТАЦИЯ

(8) Необходимо регулярно чистить фильтры, особенно если снижается пропускная способность или если температура поддерживается не правильно.
(9) Если термостатический клапан работает не правильно, пожалуйста, проверьте расход, который должен быть как минимум 11 литров в минуту.

(10) Если все установленное оборудование работает не надлежащим образом, проверьте два отсечных клапана, расположенных на обоих патрубках.

УСТАНОВКА ТЕМПЕРАТУРЫ

(11) Откройте воду и настройте регулятор температуры, повернув рукоятку в положение 38 град. С. Рекомендуется использовать термометр для проверки температуры.

GB - English

WHEN INSTALLING THERMOSTATIC FAUCETS

(1) Water outlets have to be carefully cleaned to eliminate sand and dirty from inside them.
(2) It's indispensable to place the filters in the cold and hot inlets.
(3) It's INDISPENSABLE to place hot water inlet in left side and cold water inlet in the right side
(4) PRESSURE: Avoid installing these thermostatic faucets when the water pressure is less than 1 bar or more than 10 bar. The recommended pressure is between 3 to 5 bar.
(5) Use electric heaters with as much capacity as possible, minimum 200 liters, or gas heaters with a minimum capacity of 11 liters per minute. Small gas heaters (6 liter per minute) will not allow the thermostatic tap to work properly.
(6) We recommend thermal isolation for the hot water pipes.
(7) We recommend installing pipes with a minimum diameter of 15 mm.

MAINTENANCE

(8) Is necessary to clean regularly the filters, especially if the flow-rate decrease unjustifiably, or if temperature cannot be regulated properly.
(9)If the thermostatic faucet doesn't work correctly, please check the flow-rate, there should be at least 11 liters per minute.
(10) If the whole installation does not work appropriately, check the two check-valves placed in both inlets.

HOW TO CALIBRATE THE TEMPERATURE

(11) Open the flow of water and then regulate the temperature turning the handle until reaching 38ºC. It is recommended to use a thermometer for checking the temperature.

F - Français

EN INSTALLANT LES ROBINETS THERMOSTATIQUES

(1) Les sorties d'eau doivent être soigneusement nettoyées pour éliminer le sable et les saletés qui pourraient s'y trouver.
(2) Il est indispensable de placer les filtres dans les arrivées d'eau froide et chaude.
(3) Il est INDISPENSABLE de placer l'arrivée d'eau chaude à gauche et l'arrivée d'eau froide à droite.
(4)PRESSION : Évitez d'installer ces robinets thermostatiques quand la pression d'eau est inférieure à 1 bar ou supérieure à 10 bar. La pression recommandée est comprise entre 3 à 5 bar.
(5) Utilisez les radiateurs électriques à leur capacité maximale, au minimum 200 litres, ou des chauffages à gaz avec une capacité minimum de 11 litres par minute. Les petits chauffages à gaz (de 6 litres par minute) ne permettront pas au robinet thermostatique de fonctionner correctement.
(6) Nous recommandons l'isolement thermique pour les conduites d'eau chaude.
(7) Nous recommandons d'installer des tubes avec un diamètre minimum de 15 millimètres.

ENTRETIEN

(8) Il est nécessaire de nettoyer régulièrement les filtres, et particulièrement si le débit diminue sans justification, ou si la température ne peut pas être réglée correctement.
(9) Si le robinet thermostatique ne fonctionne pas correctement, veuillez vérifier le débit unitaire, il devrait être au moins a 11 litres par minute.
(10) Si toute l'installation ne fonctionne pas convenablement, vérifiez les deux –vannes anti-retour placées dans les deux arrivées d'eau.

COMMENT CALIBRER LA TEMPÉRATURE

(11) Ouvrir le robinet d'eau, puis réglez la température en tournant la poignée jusqu'à atteindre une température de 38ºC. Il est recommandé d'utiliser un thermomètre pour vérifier la température.

P - Português

QUANDO INSTALAMOS AS TORNEIRAS TERMOSTÁTICAS

(1) Deve limpar-se cuidadosamente os tubos para eliminar restos de areia e partículas sólidas do interior.
(2) É IMPRESCINDÍVEL colocar na entrada de água fria e quente os filtros fornecidos com a torneira.
(3) É IMPRESCINDÍVEL que a entrada da água quente esteja situada à esquerda da torneira e a da água fria à direita.
(4) Evitar ao máximo que a pressão da água seja inferior a 1 bar ou superior a 10 bar. A pressão aconselhável é de 3 a 5 bar.
(5) Aquecedor eléctrico: mínimo 200 litros / Caudal mínimo 11 litros/minuto. Esquentador a gás: Caudal mínimo 11 litros/minuto. É totalmente desaconselhável o uso de esquentadores de gás ou butano de pequeñas capacidades, por exemplo 6 litros por minuto.
(6) Utilizar isolador térmico para os tubos de água quente.(7) Utilizar tubos de grandes diâmetros (mínimo 15 milímetros de diâmetro).

MANUTENÇÃO

(8) Limpar periodicamente os filtros, especialmente se observar diminuições injustificadas de caudal ou deficiências na regulação da temperatura.
(9) Se a torneira não funcionar correctamente, verifique o volume de água, pois deve ser superior a 11 litros por minuto.
(10)Se toda a instalação não funcionar correctamente, verifique a válvula anti retorno situadas em ambas as entradas.

COMO REGULAR A TEMPERATURA

(11) Abrir o fluxo de água e regular a temperatura girando o comando até obter 38ºC. Recomenda-se a utilização de um termómetro para comprovar a temperatura.

D - Deutsch

BEI DER INSTALLATION IST FOLGENDES ZU BEACHTEN

(1) Die Wasserauslässe müssen Innen gründlich von Sand und Schmutz gereinigt werden
(2) Es müssen unbedingt die Filter in die Warm- und Kaltwasserzufuhr eingesetzt werden.
(3) Es muss unbedingt der Heißwasserzulauf auf der linken Seite und der Kaltwasserzulauf auf der rechten Seite installiert warden
(4) Druck: Vermeiden Sie die Installation von Thermostaten in Leitung mit weniger als einem bar Betriebsdruck und mehr als 10 bar Betriebsdruck. Der Empfohlene Betriebsdruck liegt zwischen 3 bis 5 bar.
(5) Bitte verwenden sie elektronische Boiler mit höchstmöglicher Füllkapazität, mindestens 200 Liter, oder Gas-Boiler mit einer Mindestkapazität von 11 Litern pro Minute. Bei kleineren Gas-Boilen (6 Liter pro Minute) kann ein einwandfreier Betrieb des Thermostats nicht gewährleistet werden.
(6) Wir empfehlen eine thermische Isolierung der Heißwasserleitungen
(7) We empfehlen den Einbau von Rohren mit einem Mindestdurchmesser von 15 mm.

WARTUNG

(8) Die Filter müssen regelmäßig gereinigt werden, besonders dann, wenn die Durchfluss-Rate unerwartet fällt oder die Temperatur nicht mehr einwandfrei geregelt werden kann.
(9) Wenn das Thermostat-Ventil nicht korrekt funktioniert, prüfen Sie bitte die Durchflussrate. Diese sollte bei ca. 11 Litern pro Minute liegen.
(10) Sollte die gesamte Installation nicht sachgemäß funktionieren, so überprüfen Sie bitte die Rückflussverhinderer, welche sich in beiden Ausläufen an der Rückseite der Armatur befinden.

KALIBRIERUNG DER TEMPERATUR

(11) Öffnen Sie den Wasserauslauf und regulieren Sie dann die Temperatur durch drehen des Griffes bis 38°C erreicht sind. Es wird empfohlen, ein Thermometer zum überprüfen der Temperatur zu nutzen.

I - Italiano

DURANTE L'INSTALLAZIONE THERMOSTATIC FAUCETS

(1)Le prese d'acqua devono essere accuratamente pulite per eliminare la sabbia e lo sporco dal loro interno
(2) E' indispensabile mettere i filtri nelle prese calda e fredda
(3) E' INDISPENSABILE mettere l'ingresso dell'acqua calda sul lato sinistro e l'ingresso all'acqua fredda sul lato destro.
(4)PRESSIONE : Evitare l'installazione di questi rubinetti termostatici quando la pressione dell'acqua è inferire a 1 bar o superiore a 10 bar. La pressione consigliata è tra 3 e 5 bar. Se la pressione in linea è superiore a 5 bar si consiglia di installare un riduttore/regolatore di portata.
(5)Usare riscaldatori elettrici con la capacità di almeno 200 litri, o stufe a gas con una capacità minima di 11 litri al minuto. Le stufe a gas piccole (6 litri al minuti) non consentono alla valvola termostatica di funzionare correttamente.
(6) Si consiglia l'isolamento termico per i tubi di acqua calda
(7) Si consiglia l'installazione di tubi con un diametro minimo di 15 mm

MANUTENZIONE

(8) E' necessario pulire regolarmente i filtri specialmente se il flusso cala in modo ingiustificato, o se la temperatura non può essere regolata in modo corretto
(9) Se il rubinetto termostatico non funziona correttamente, si consiglia di verificare che la portata sia almeno di 11 litri/min
(10) Se l'intero impianto non dovesse funzionare correttamente, si consiglia di controllare le due valvole poste in entrambi le insenature

COME CALIBRARE LA TEMPERATURA

(11) Aprire il flusso dell'acqua e quindi regolare la temperatura girando la maniglia fino ad arrivare a 38 °C. Si raccomanda di usare un termometro per controllare la temperatura.

NL - Nederlands

INSTALLATIE VAN DE THERMOSTAATMENGKRAAN

(1) Reinig de aanvoerleidingen zorgvuldig zodat er geen zand en / of vuil in de filters van de kraan terecht komt.
(2) Het is noodzakelijk dat de meegeleverde filters worden geplaatst in zowel de koud als warm wateraansluiting van de kraan.
(3) Let op: Sluit te allen tijde de warm watertoevoer aan op de LINKERZIJDE van de kraan zoals weergegeven op de afbeelding . De koud watertoevoer dient op de RECHTERZIJDE te worden aangesloten.
(4) WATERDRUK: Voorkom installatie van de thermostaatkraan indien de waterdruk minder bedraagt dan 1 bar of meer dan 10 bar. Het is aanbevolen de kraan uitsluitend te installeren bij een waterdruk tussen de 3 en 5 bar.
(5) Gebruik de thermostaatkraan uitsluitend in combinatie met: - een elektrische boiler met een inhoud van minimaal 200 liter, of - in combinatie met een gasgestookte CV ketel met een capaciteit van 11 liter per minuut of meer.
De thermostaatkraan werkt niet naar behoren in combinatie met een gasgestookte CV ketel met een capaciteit van 6 liter per minuut of minder.
(6) Het is aan te bevelen de warm waterleidingen te isoleren met isolatiebuis.
(7) Voor een optimale werking van de thermostaatkraan is het aan te bevelen waterleidingen te installeren met een minimum diameter van 15 mm.

ONDERHOUD VAN DE THERMOSTAATMENGKRAAN

(8) Het is noodzakelijk de filters in de kraan met regelmaat te reinigen. Reiniging is noodzakelijk indien de waterdoorstroming van de kraan minder wordt of indien de temperatuurregeling niet (meer) naar behoren werkt.
(9) Indien de thermostaatkraan niet naar behoren werkt dient het debiet te worden gecontroleerd. Het debiet dient minimaal 11 liter per minuut te bedragen.
(10) Indien de kraan niet naar behoren werkt, controleer dan de werking van de twee terugslagkleppen in beide inlaten.

HET CALIBREREN VAN DE TEMPERATUUR

(11) Verwijder het kapje en daarna de schroef uit de temperatuurknop. Open de kraan volledig en draai de temperatuurknop totdat de watertemperatuur exact 38ºC is. Gebruik ter controle bij voorkeur een thermometer om de watertemperatuur te meten. Plaats de temperatuurknop terug zodanig dat de 38ºC indicator overeenkomt met het maatstreepje. Zet de knop vast met behulp van de schroef en plaats ook het kapje terug.

GR - Ελληνικά

ΟΤΑΝ ΕΓΚΑΘΙΣΤΑΤΕ ΘΕΡΜΟΣΤΑΤΙΚΕΣ ΜΠΑΤΑΡΙΕΣ

(1) Καθαρίστε σχολαστικά και ξεπλύνετε σχολαστικά το δίκτυο σωληνώσεων από χώματα, ρινίσματα, κανάβι, τεφλόν κ.α. αφήνοντας να τρέξει άφθονο νερό πριν την σύνδεση της μπαταρίας.
(2) Υποχρεωτικά τοποθετήστε τα φίλτρα στις εισόδους του ζεστού και του κρύου νερού.
(3) Υποχρεωτικά η παροχή του ζεστού νερού πρέπει να βρίσκεται στα αριστερά και του ζεστού δεξιά..
(4) ΠΙΕΣΗ ΔΙΚΤΥΟΥ: Αποφεύγετε την εγκατάσταση θερμοστατικών μπαταριών όταν η πίεση του δικτύου είναι μικρότερη από 1 bar ή μεγαλύτερη των 10 bar. Η προτεινόμενη πίεση πρέπει να κυμαίνεται μεταξύ 3 και 5 bar.
(5)Χρησιμοποιείτε θερμοσίφωνες, Μποϊλερς και ηλιακά με παροχή νερού με μεγάλη χωρητικότητα ή ταχυθερμαντήρες ηλεκτρικούς ή αερίου με τουλάχιστον παροχήf 11 λίτρων / λεπτό.. Γενικά μικρότερη παροχή π.χ. (ταχυθερμαντήρες με μικρή παροχή 6 λίτρων ανά λεπτό) δεν επιτρέπουν την σωστή λειτουργία της μπαταρίας.
(6) Προτείνουμε να μονώνεται τις σωληνώσεις του ζεστού νερού.
(7)Προτείνουμε οι διάμετροι των σωληνώσεων να είναι τουλάχιστον of 16 mm.

ΣΥΝΤΗΡΗΣΗ

(8) Είναι αναγκαίο να καθαρίζονται τα φίλτρα τακτικά, ιδιαίτερα εάν μειωθεί η ροή της μπαταρίας ή δεν μπορεί να επιτευχθεί ρύθμιση της θερμοκρασίας .
(9) Εάν η θερμοστατική μπαταρία δεν λειτουργεί κανονικά, παρακαλούμε ελέγξατε την παροχή του δικτύου. Αυτή πρέπει να είναι τουλάχιστον 11 λίτρα ανά λεπτό.
(10) Εάν όλη η εγκατάσταση δεν λειτουργεί κανονικά τότε ελέγξατε και καθαρίστε τις αντεπίστροφες βαλβίδες που βρίσκονται και στις δύο εισόδους του νερού της μπαταρίας.

ΠΩΣ ΝΑ ΡΥΘΜΙΣΕΤΕ ΤΗΝ ΘΕΡΜΟΚΡΑΣΙΑ

(11) Ανοίξτε την βρύση και γυρίστε την λαβή έως ότου επιτύχετε 38ºC.. Είναι αναγκαίο να χρησιμοποιήσετε θερμόμετρο.

CZ - Čeština

JAKMILE INSTALUJETE TERMOSTATICKOU BATERII

(1) Odpady a spoje musí být pečlivě očištěny, aby se snížilo riziko vniknutí nečistot a písku
(2) Je nezbytně nutné umístit fitry k přívodům teplé a studené vody.
(3) Je nezbytně nutné umístit přívod teplé vody na levou stranu a studené na pravou stranu.
(4) TLAK: Vyvarujte se instalaci termostatických baterií, pokud je tlak nižší, než 1 bar, nebo vyšší než 10 bar. Doporučený tlak je 3 - 5 bar
(5) Použijte elektrické ohřívače s maximální kapacitou, min. 200 litrů, nebo plynové ohřívače s minimální kapacitou 11 litrů za minutu. Malé plynové ohřívače (6 litrů za minutu) nezajistí řádný chod termostatické baterie.
(6) Doporučujeme termoizolaci na trubky s horkou vodou.
(7) Doporučujeme instalovat trubky s minimálním průměrem 15 mm

ÚDRŽBA

(8) Pravidelné čištění filtrů je nezbytná, zvláště v případě nevyrovnané průtokové rychlosti, nebo v případě, že teplota nemůže být řádně regulována
(9)Pokud termostatická baterie nepracuje správně, zkontrolujte průtok, měl by být nejméně 11 litrů za minutu
(10)Pokud celá instalace nepracuje správně, zkontrolujte dva ventily umístěné v obou přítocích

JAK KALIBROVAT / KONTROLOVAT TEPLOTU

(11) Spusťte tok vody a poté regulujte teplotu otáčením rukojeti dokud nedosáhnete 38ºC. Při kontrole teploty je doporučeno použít teploměr.38ºC. It is recommended to use a thermometer for checking the temperature.

BG - Bulgarsk

ПРЕДИ ДА ИНСТАЛИРАТЕ ТЕРМОСТАТИЧНАТА СМЕСИТЕЛНА БАТЕРИЯ СЛЕДВА

(1)Водните изводи и водопроводни тръби да бъдат внимателно почистени и отстранено наличието на пясък и друг строителен отпадък в тях.
(2)Препоръчително е монтирането на пречистващи филтри в началото на водопроводното отклонение.
(3)Задължително монтирайте извода за студена вода в дясно, а извода за топла вода в ляво.
(4)НАЛЯГАНЕ: Не монтирайте подобна термостатична смесителна батерия ако налягането водопровода е по-ниско от 1 bar и по-високо от 10 bar. Препоръчително налягане е между 3 и 5 bar.
(5)Използвайте електрически бойлери с възможно най-голям капацитет (над 200 литра) или газови с капацитет над 11 л/мин. Бойлери с малък капацитет (под 120 л за електрически и 6 л/мин за газови) няма да позволят термостатичната смесителна батерия да работи правилно.
(6)Препоръчваме термична изолация на водопроводните тръби, особено на тръбата за топла вода.
(7)Препоръчваме водопроводните тръби да са с минимален диаметър Ф 15 мм.

ПОДДРЪЖКА

(8) Ако се наруши установената температура на топлата вода или не може да бъде точно нагласена почистете водните филтри;
(9)Ако термостатичната смесителна батерия не работи добре проверете дебита на топлата вода – той трябва да бъде над 11 л/мин.
(10)Ако системата не работи добре проверете спирателните кранове на хоризонталното отклонение за необходимия дебит.
- НИКОГА НЕ СЕ ОПИТВАЙТЕ ДА ДЕМОНТИРАТЕ ТЕРМОСТАТИЧНАТА КЕРАМИЧНА ГЛАВА НА СМЕСИТЕЛЯ! ТОВА МОЖЕ ДА НАПРАВИ САМО КВАЛИФИЦИРАН СПЕЦИАЛИСТ!

КАК ДА КАЛИБРИРАМЕ ТЕМПЕРАТУРАТА

(11)Пуснете водата като отворите смесителя и след това посредством завъртане на ръчката поставете маркировката на 380 С. При провеждане на процедурата използвайте термометър за проверка на температурата на течащата вода.

RO - Româna

CIND INSTALATI TERMOSTATUL

(1) Teava trebuie sa fie curata, deci sa nu contina impuritati sau nisip.
(2) E indicat sa fie instalate filtre atit pe instalatia de apa calda, cit si pe cea rece.
(3) Racordul apei reci trebuie sa fie pe partea dreapta, iar cel de apa calda pe partea dreapta.
(4) Evitati sa instalati termostatul lapresiunea la sub 1 bar, dar sa nu fie nici peste10 bar.
(5) La folosirea unui boiler cautati sa nu aibe capacitatea mai mica de 200 l, iar la incalzire electrica, sa aibe capacitate de cel putin 11 l/min la o capacitate de incalzire de sub 6 l/min nu se garanteaza functionarea corecta a termostatului.
(6) E indicat sa fie isolate tevile din instalatie.
(7) E indicat ca teava de alimentare sa nu aibe un diametru de sub 15 mm.

INTRETINERE

(8) E indicat sa sa fie curatate filtrele, mai ales daca observati ca presiunea apei scade, sau daca nu se mai poate regla temperatura.
(9) Daca termostatul numai lucreaza bine, verificatidaca debitul de apa e minumum de 11 l/min.
(10) Daca instalatia nu functioneaza, verificati cele doua ventile de verificare

CUM CALIBRATI TEMPERATURA

(11) Deschideti apa si verificati cu un termometru pina temperatura apei e la 38 C

PL - Polski

PODCZAS INSTALACJI BATERII TERMOSTATYCZNEJ

(1) Na zasilaniu ciepłej i zimnej wody należy wyczyścić zewnętrzne i wewnętrzne gwinty podłączeniowe w celu usunięcia piasku i innych zabrudzeń.
(2) Na instalacji zasilającej armaturę niezbędne jest, aby zamontować filtry mechaniczne.
(3) Dopływ i podłączenie wody gorącej KONIECZNIE musi znajdować się z lewej strony, a zimnej z prawej strony baterii patrząc od strony obsługującego. Inaczej termostat nie będzie działał prawidłowo.
(4) CIŚNIENIE: Nie wolno instalować baterii termostatycznej, jeżeli ciśnienie wody w instalacji jest mniejsze niż 1 bar lub większe niż 10 barów. Zalecane ciśnienie pracy wynosi od 3 do 5 bar.
(5) Należy używać elektrycznych podgrzewaczy wody z największą jak to możliwe pojemnością, minimum 200 litrów, lub piecyki gazowe z minimalną wydajnością 11 litrów na minutę. Bateria termostatyczna nie będzie prawidłowo współpracowała z małymi piecykami gazowymi (6 litrów na minutę).
(6) Zalecane jest użycie izolacji termicznej dla przewodów instalacji ciepłej wody.
(7) Zalecane jest użycie rur o średnicy minimum 16 mm dla przewodów instalacji wody.

KONSERWACJA

(8) Konieczne jest regularne czyszczenie filtrów, zwłaszcza w przypadku nieuzasadnionych spadków przepływu wody lub niemożliwości poprawnego wyregulowania temperatury.
(9) Jeżeli bateria termostatyczna nie działa prawidłowo, należy sprawdzić wartość przepływu która nie powinna być mniejsza niż 11 litrów na minutę.
(10) Jeżeli cała instalacja nie działa właściwie, należy sprawdzić dwa zawory kontrolne umieszczone przy obu wlotach baterii.

JAK PRZEPROWADZIĆ KALIBRACJĘ TEMPERATURY

(11) Otworzyć strumień wody, a następnie przekręcając uchwytem należy ustawić temperaturę wypływającej wody na wartość 38 ° C. Zaleca się stosowanie termometru do sprawdzenia temperatury.

CH - Chinese

安装恒温水龙头
（1）出水口必须仔细清洗，以消除内部的沙子和污渍。
（2）在冷，热进水口放置过滤器是必不可少的。
（3）必须按左热右冷的方式接进水口.
（4）压力：避免安装恒温水龙头时，水压小于1Bar或者超过10Bar。建议使用压力在3至5Bar。
（5）使用尽可能多的容量的电热器，最低200升，或每分钟11升的最低容量燃气热水器。小煤气炉（每分钟6升）不能使恒温水龙头正常工作。
（6）我们建议热水管热绝缘。
（7）我们建议您安装一个至少15毫米直径的水管。
维修
（8）需要定期清洗过滤器，尤其是当流量减少时，或者温度不能正常调节时。
（9）如果恒温龙头不能正常工作，请检查流量，应至少每分钟11升。
（10）如果整套装置不能工作时，检查两个进水口的止回阀。
如何校准温度
（11）打开水流，然后调节温度转动手轮，直到达到38 º C.推荐使用温度计检查温度。

S - Svenska

VID INSTALLATION TERMOSTATISK FAUCETS

(1) Tappställen måste rengöras noggrant för att avlägsna sand och smuts inifrån dem.
(2) Det är nödvändigt att placera filtern i de kalla och varma vikar.
(3) Det är nödvändigt att placera varmt vatten inlopp på vänster sida och kallt vatten inlopp på höger sida.
(4) TRYCK: Undvik att installera dessa termostatisk blandare när vattentrycket är lägre än 1 bar eller mer än 10 bar. Det rekommenderade trycket är mellan 3 till 5 bar.
(5) Använd elektrisk värmare med så mycket kapacitet som möjligt, minst 200 liter, eller gasdrivna med en kapacitet på minst 11 liter per minut. Liten gas värmare (6 liter per minut)kommer inte att tillåta termostatstyrd pekare för att fungera korrekt.
(6)Det rekommenderas termisk isolering för varmvattenledningar.
(7) Det rekommenderas installation av rör med en diameter på minst 15 mm.

UNDERHÅLL

(8) Det är absolut nödvändigt att regelbundet rengöra filtern, i synnerhet om flödet minskar obefogad, eller om temperaturen inte kan regleras på rätt sätt.
(9) Om Termostatblandare inte fungerar korrekt, kontrollera flödet, det bör finnas minst 11 liter per minut. (10) Om hela installationen inte fungerar korrekt, kontrollera att de två check-ventiler är placerad i båda vikar.

HUR ATT KALIBRERA TEMPERATUR

(11) Öppna flödet av vatten och sedan reglera temperaturen genom att vrida handtaget tills det når 38°C.
Det rekommenderas att använda en termometer för att kontrollera temperaturen.

FIN - Suomi

JAHKA ASETTAA TERMOSTAATTINEN HANAT

(1) Vesi myyntipisteistä on puhdistettava huolellisesti poistaa hiekan ja likainen sisältä niitä.
(2) On välttämätöntä asettaa suodattimia, kylmä ja kuuma sisäänmenoaukko.
(3) On välttämätöntä paikka kuuman veden tulo on vasemmalla puolella ja kylmän veden tulo on oikealla
(4) PAINE: Vältä asentamisesta termostaattia hanat, kun veden paine on alle 1 baaria tai yli 10 bar. Suositeltu paine on 3-5 bar.
(5) Käytä sähkökiukaat niin paljon kapasiteettia kuin mahdollista, vähintään 200 litraa, tai kaasulämmittimet, joiden kapasiteetti on vähintään 11 litraa minuutissa. Pienet kaasulämmittimet (6 litraa minuutissa) ei anna termostaattiohjaimilla kosketa toimimaan kunnolla.
(6) Suosittelemme lämmöneristyskykyä ja kuuman veden putket.
(7) kannattaa asentaa putkien halkaisijaltaan vähintään 15 mm.

HUOLTOHENKILÖSTÖN

(8) on tarpeen puhdistaa säännöllisesti suodattimet, varsinkin jos virtausnopeus vähentää perusteettomasti, tai jos lämpötila ei voida säännellä asianmukaisesti.
(9) Jos Termostaattinen hana ei toimi oikein, tarkista virtausnopeus, olisi oltava vähintään 11 litraa minuutissa.
(10) Jos koko asennus ei toimi asianmukaisesti, tarkista kaksi Check-venttiilit sijoitetaan niin sisäänmenoaukko.

MITEN KALIBROIDA LÄMPÖTILAN

(11) Avaa veden virtausta ja sitten säädellä lämpötila kääntämällä kahvaa, kunnes saavuttaa 38 ° C. On suositeltavaa käyttää lämpömittaria tarkastaa lämpötila.

IS - Íslenska

ÞEGAR Uppsetning THERMOSTATIC eldhús

(1) Vatn verslunum verða að vera vandlega þrifin að útrýma sandi og óhreinn innan þeirra.
(2) Það er ómissandi að setja síur á köldu og heitu inlets.
(3)Það er ómissandi að setja heitt vatn Inlet í vinstra megin og kalt vatn Inlet í hægri
(4) PRESSURE: Forðist að setja þessar thermostatic eldhús þegar vatnsþrýstingur er minna en 1 bar eða meira en 10 bar. Ráðlagt þrýstingur er á milli 3-5 bar.
(5) Notkun rafmagns Hitari með eins mikið getu og mögulegt er, amk 200 lítra, eða gas Hitari með lágmarks getu 11 lítra á mínútu. Lítil Hitari gas (6 lítrar á mínútu) mun ekki leyfa thermostatic banka til að vinna almennilega.
(6) Við mælum með hitauppstreymi einangrun til heitu Pipes vatn.
(7) Við mælum með að setja rör með lágmarks þvermál 15 mm.

MAINTENANCE

(8) er nauðsynlegt að hreinsa reglulega um síur, sérstaklega ef flæði-hlutfall minnka óréttlætanlega, eða ef hiti er ekki hægt að reglur almennilega.
(9) Ef thermostatic krani virkar ekki virka rétt skaltu athuga flæði-hlutfall, það ætti að vera að minnsta kosti 11 lítra á mínútu.
(10) Ef allt uppsetningu virkar ekki á viðeigandi hátt, skoða tveimur innritun lokar settir í báðum inlets.

HVERNIG Á AÐ kvarða er hitastigið

(11) Opið rennsli vatns og stjórna hitastig snúa handfanginu til að ná 38 ° C. Það er ráðlagt að nota hitamæli til að athuga hitastig.

LT - Lietuviškai

TERMOSTATINIŲ ČIAUPŲ MONTAVIMAS

(1) Vandens vamzdynas turi būti kruoščiai išvalytas nuo smelio ar kitokio purvo likučių
(2) Ant karšto ir šalto vandens tiekimo vamzdžių privaloma sumontuoti filtrus
(3) BŪTINA karšto vandens įvadą sumontuoti kairėje pusėje, o šalto vandens - dešinėje.
(4) SPAUDIMAS: Negalima naudoti šiuos termostatinius ventilius jei vandens spaudimas sistemoje mažesnis už 1 bar arba didesnis už 10 bar. Rekomenduojamas vandens spaudimas 3-5 barai.
(5) Vandens paruošimui naudokite didžiausio galimo tūrio elektrinius vandens pašildytojus, minimalus tūris - 200 ltr. Dujiniams šildytuvams minimalus pajėgumas 11 ltr/min. Maži dujiniai šildytuvai (6 ltr/min) nesudarys termostatiniam čiaupui tinkamų darbo sąlygų.
(6) Karšto vandens vamzdžiai turi būti termiškai izoliuoti
(7)Rekomenduojamas minimalus 15mm vamzdžių diametras

EKSPLOATACIJA

(8) Būtina pastoviai valyti filtrus, ypač sumažėjus vandens pratekėjimo srautui arba pablogėjus temperatūros reguliavimo savybėms
(9) Jei termostatiniai čiaupai nedirba teisingai, prašome patikrinti ar yra pakankamas vandens srautas - minimum 11 ltr/min
(10) Jei visas įrenginys dirba nepatenkinamai, patikrinkite abudu įvado ventilius

TEMPERATŪROS REGULIAVIMAS

(11) Atidarykite vandens čiaupą ir sukdami rankenėlę nustatykite norimą temperatūrą (iki 38ºC). Pratekančio vandens temperatūrą galite pasitikrinti su termometru.

LV - Latviešu

TERMOSTATISKĀ VĀRSTA MONTĀŽA

(1) Ūdens pievada caurulēm no iekšpuses jābūt attīrītām no cietajiem piemaisījumiem un smiltīm.
(2) Obligāti nepieciešams uzstādīt filtrus karstā un aukstā ūdens pievadiem.
(3) IEVĒROJIET, karstā ūdens pievadam jābūt pievienotam kreisajā pusē, aukstā ūdens pievadam – labajā pusē.
(4) SPIEDIENS: Nepieslēdziet termostatisko vārstu, ja hidrauliskais spiediens ir mazāks nekā 1bar vai lielāks nekā 10bar. Rekomendējamais spiediens 3-5 bar.
(5) Izmantojiet pēc iespējas lielāka tilpuma elektroapsildes sildītājus, minimājais apjoms 200l, vai arī gāzes sildītājus, kuru minimālā jauda ir 11 l/minūtē. Mazi gāzes sildītāji (6 l/min) nenodrošinās termostatiskā vārsta normālu darbību.
(6) Iesakām lietot termoizolāciju karstā ūdens apgādes caurulēm.
(7) Iesakām izmantot caurules ar minimālo diametru 15mm.

APKOPE

(8) Nepieciešama regulāra filtru tīrīšana, īpaši, ja plūsmas ātrums ir nepamatoti samazinājies vai arī, ja pienācīgi nav iespējams iestatīt temperatūru.
(9) Ja termostatiskais vārsts nestrādā pareizā režīmā, pārbaudiet plūsmas ātrumu. Nepieciešamais plūsmas ātrums 11 l/minūtē.
(10) Ja iekārtā nedarbojas pilnībā, pārbaudiet abus noslēgvārstus, kuri izvietoti uz abām ieejām.

KĀ TIEK KALIBRĒTA TEMPERATŪRA

Atveriet ūdensplūsmu un tad noregulējiet temperatūru, pagriežot rokturi līdz 38ºC. Lai pārbaudītu temperatūru, izmantojiet termometru.

SK - Slovensky

POKIAL' INŠTALUJETE TERMOSTATICKÚ BETÉRIU

(1) Odpady a spoje musia byť dôkladne očistené, aby sa znížilo riziko vzniku nečistôt a piesku
(2) Je veľmi dôležité umiestniť filtre k prívodom teplej a studenej vody
(3) Je veľmi dôležité umiestniť prívod teplej vody na ľavú stranu a studenej na pravú stranu.
(4) TLAK: Vyvarujte sa inštalácii termostatických batérii, pokiaľ je tlak nižší ako 1 bar, alebo vyšší ako 10 bar. Doporučený tlak je 3 – 5 bar
(5) Používajte elektrické ohrievače s maximálnou kapacitou min. 200 litrov, alebo plynové ohrievače s minimálnou kapacitou 11 litrov za minútu. Malé plynové ohrievače (6 litrov za min.) nezaručia riadny chod termostatickej batérie.
(6) Doporučujeme termoizoláciu na trubky s teplou vodou
(7)Doporučujeme inštalovať trubky s minimálnym priemerom 15 mm

ÚDRŽBA

(8) Pravidelné čistenie filtrov je dôležité, zvlášť v prípade nevyrovnanej prietokovej rýchlosti, alebo v prípade, že teplota nemôže byť riadne regulovaná.
(9)Pokiaľ termostatická batéria nepracuje správne, skontrolujte prietok, mal by byť najmenej 11 litrov za minútu.
(10) Pokiaľ celá inštalácia nepracuje správne, skontrolujte dva ventily umiestnené v obidvoch prietokoch

AKO KALIBROVAŤ / KONTORLOVAŤ TEPLOTU
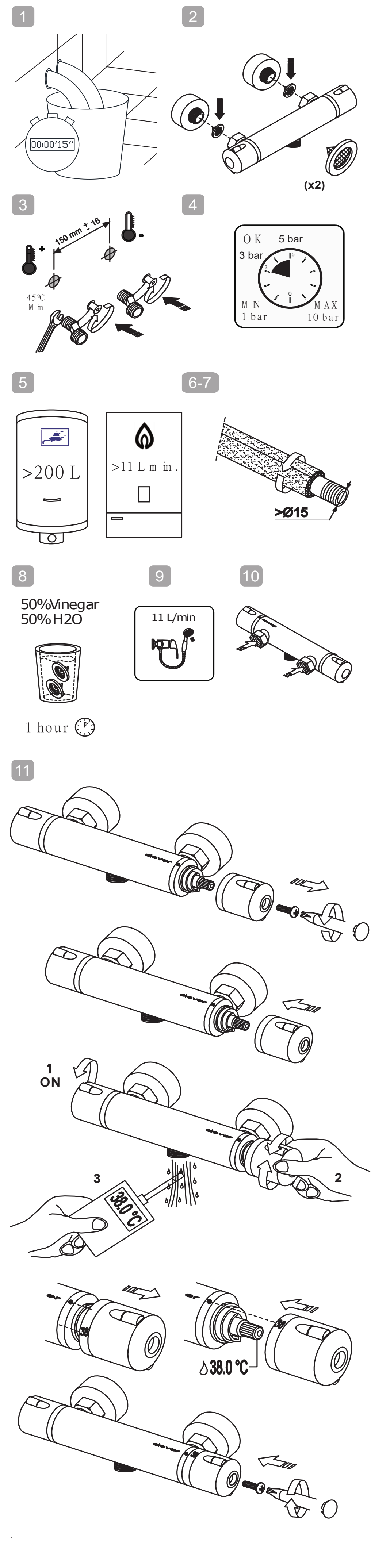
(11)Spusťte tok vody a následne regulujte teplotu otáčaním kohútika pokiaľ nedosiahnete 38ºC. Pri kontrole teploty sa odporúča používať teplomer.